фрп Фонд Развития Промышленности

ОАО РИАТ

АВТОМОБИЛЬНЫЙ ВАКУУМНЫЙ ПОГРУЗЧИК

КАТАЛОГ ЗАПАСНЫХ ЧАСТЕЙ

для вакуумного погрузчика

2022 v3.2

ОАО «РИАТ» - компания с более чем **30**-ти летним опытом работы на автомобильном рынке России и СНГ. Компания ориентирована на клиента и предлагает выгодные решения для всех сфер деятельности.
Компания имеет собственные производственные мощности, что позволяет сократить стоимость, повысить качество и ускорить время доставки нашей спецтехники до заказчика.

Компания стремиться выпускать промышленное вакуумное оборудование, которое будет удобным, надежным, экономичным и не дорогим.

Оборудование компании РИАТ ежедневно применяется на заводах для удаления просыпей, сбора и возврата ценного материала в технологический процесс, а также для достижения высокой культуры производства на рабочем месте.

О КОМПАНИИ

Фланцевый соединитель шланга (Ду)	
Размер	Артикул №
Ф 100 мм (4")	SS -13-9011
Ф 150 мм (6")	SS -13-9012
Ф 152 мм	SS -13-9012-01
Ф 200 мм (8")	SS -13-9013

Фланец приварной	
Размер	Артикул №
Ф 100 мм (4")	пд99783
Ф 150 мм (6")	пд99846
Ф 200 мм (8")	пд99891

Муфта переходная	
Размер	Артикул №
Ф 100/150 мм (4"/6")	SS -13-9017
Ф 150/200 мм (6"/8")	SS -13-9018

Колено стальное, 45 градусов	
Размер	Артикул №
Ф 200 мм (8")	SS -13-9065

Колено стальное, угол 90^0 (град)	
Размер	Артикул №
Ф 150 мм (6")	SS -13-9069
Ф 200 мм (8")	SS -13-9066

Колено стальное (износостойкое), угол 90^0 (град)	
Размер	Артикул №
Ф 200 мм (8")	SS -13-9066.1

Делитель потока	
Размер	Артикул №
Ф 200мм - 2х150мм	SS -13-9077

Заглушка стальная	
Размер	Артикул №
Ф 100 мм (4")	пдм0518
Ф 150 мм (6")	SS -13-9059
Ф 200 мм (8")	SS -13-9060

Хомут зажимной	
Размер	Артикул №
Ф 100 мм (4")	DFK 100
Ф 150 мм (6")	DFK 150
Ф 200 мм (8")	DFK 200
Ф 200 мм (для колена)	0066-25-9005

Хомут для шланга (пруток)	
Размер	Артикул №
Ф 100 мм (4")	SS -13-9038
Ф 150 мм (6")	SS -13-9042
Ф 200 мм (8")	SS -13-9044

Хомут крепления шланга, усиленный	
Диапазон зажима, мм	Артикул №
Ф 100-116 мм	GBS 116
Ф 156-180 мм	GBS 180
Ф 193-220 мм	GBS 220

Руль (рукоятка) для всасывающих насадок	
Размер	Артикул №
Ф 100 мм (4")	пд74941
Ф 150 мм (6")	пд74939
Ф 200 мм (8")	пд74940

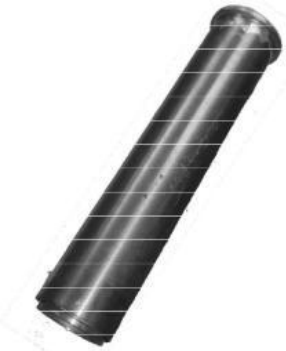

Насадка прямая всасывающая (с фланцем, алюминиевая) L = 1,0 м	
Размер	Артикул №
Ф 100 мм (4")	520-100
Ф 150 мм (6")	520-150
Ф 200 мм (8")	520-200

Размер, мм	Артикул №
Ф76 / Ф76	Адаптер для шланга 76/76
Ф76 / Ф102	Адаптер для шланга 76/102
Ф102 / Ф102	Адаптер для шланга 102/102

Размер, мм	Артикул №
Ф76	Патрубок с крышкой Ф76
Ф108	Патрубок с крышкой Ф108

Шланг резиновый		
Размер	Артикул №	Длина
Ф 100 мм (4")	5667у1002	20 метров
Ф 150 мм (6")	1207806	
	1227459	12 метров

Шланг вакуумный полиуретановый		
Размер	Артикул №	Длина
Ф 100 мм (4")	пд72091	10 метров
Ф 150 мм (6")	ASP-152.101.123	
Ф 200 мм (8")	ASP-200.101.124	

Фильтр воздушный предохранительный, цилиндрический (вакуумного насоса)	
Тип фильтра, исполнение	Артикул №
Целлюлоза	0063 -80-5007

Фильтр воздушный предохранительный, цилиндрический сборный (двигателя палубного)	
Тип фильтра, исполнение	Артикул №
Целлюлоза (внешний)	пд11076
Целлюлоза (внутренний)	пд11077
Целлюлоза (сборный)	К728-1109560

Мешок фильтровальный, кольцевой (рукавного типа)	
Размер, тип фильтра	Артикул №
130х1200 мм (для металлургии)	0067-16 -5011.2

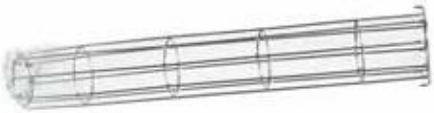

Кассета для рукавных фильтров (сварная конструкция)	
Размер	Артикул №
130х1200 мм	0067-16 -5010

Мешок фильтровальный, прямоугольный (1102х950мм)	
Тип фильтра, исполнение	Артикул №
Общего назначения (металл.пыль, глинозем, ПГС)	0064-19-5002.2
Уголь, угольная пыль (2 типа, антистатичные)	0064-19-5002.3 0064-19-5002.5

Кассета для мешочных фильтров (сварная конструкция)	
Размер	Артикул №
1102х950 мм	0067-16-9470

Пневмоцилиндр (дверь фильтротсека)	
Тип	Артикул №
Обычное исполнение	0067-30-5500
Обычное исполнение, с гофрой	пд71521
Взрывозащищенное исполнение (ATEX), без гофры и скребок	пд85921

Стойка опорная	
Тип	Артикул №
-	0067-30-5500.1

Головка шарнирная	
Тип	Артикул №
Со сферическим подшипником	0067-30-5500.2

Фланец с шаровым шарниром	
Тип	Артикул №
Со сферическим подшипником для задней крышки	0067-30-5500.3

Фильтр-глушитель	
Тип	Артикул №
Присоединение G 1/8	0063-14-341N01-001

Ремкомплект пневмоцилиндра	
Тип	Артикул №
-	0067-30-5500.4

Мойка высокого давления	
Тип	Артикул №
Насос поршневой	0066-89-5001

Ремкомплект насоса мойки высокого давления	
Тип	Артикул №
Ремкомплект клапанов (A)	0066-89-5001.A
Ремкомплект плунжеров (B)	0066-89-5001.B
Ремкомплект масляных уплотнений (C)	0066-89-5001.C
Ремкомплект уплотнений плунжеров (E)	0066-89-5001.E
Ремкомплект уплотнений (F)	0066-89-5001.F

Клапан разгрузочный	
Тип	Артикул №
Двустворчатый клапан, с двойным действующим пневмоприводом	0063-14-5022

Манометр давления	
Тип	Артикул №
Дифференциальный, шкала 0 - 10 кПа	2000-10 кРа
Дифференциальный, шкала 0 - 20 кПа	2000-20 кРа

Датчик давления (диффманометр)	
Диап.измерения	Артикул №
0...-1 бар	пд76844

Датчик давления (ПВО1)	
Диап.измерения	Артикул №
-1...1 бар	пд76062

Датчик давления (ЦПУ)	
Диап.измерения	Артикул №
0...-1 бар	пд70895

Индикатор загрязнения фильтра	
Тип	Артикул №
Воздушный	0063-14-5013

Сигнализатор уровня заполнения материалом	
Тип	Артикул №
Вибрационный (жидкий)	2120
Вибрационный (жидкий)	У-М-В-Ж-1(550)

Сигнализатор уровня заполнения материалом	
Тип	Артикул №
Ротационный (сухой)	пд68829

Сигнализатор уровня заполнения материалом	
Тип	Артикул №
Ротационный (сухой)	
Обычное исполнение	пд72064
Взрывозащищенное	пд42284

Индикатор уровня масла	
Тип	Артикул №
Электрический	0065-14-5006

Выключатель концевой	
Тип	Артикул №
Ролик с пружинн возвр.	0061-70-5334

Датчик позиционный	
Тип	Артикул №
Индуктивный	0066-70-5197

Датчик температурный защитный с термостатом в комплекте, один переключающий контакт, 230 В, IP54	
Тип	Артикул №
Навесной	пд40464

Измеритель температурный	
Тип	Артикул №
ТРМ-1	пд73074

Дисплей	
Тип	Артикул №
Цифровой (78.70.0497)	пд31748

Электрическая лебедка 24В	
Тип	Артикул №
	0065-16-5003

Цепь сварная	
Размер	Артикул №
5х35	SS -13-8120

Вибровстряхиватель	
Тип	Артикул №
Электрический	EDC24202

Барабан заземляющий	
Тип	Артикул №
	0060-70-5061
Катушка	пдм6315

Поворотный механизм с гидромотором	
Тип	Артикул №
	0065-42-5001

Уплотнитель резиновый	
Тип	Артикул №
Дверь крышки задней контейнера	0065-16-5005
Дверь фильтровального отсека	0063-19-5006
Бункер-насос (стык агрегатной части)	0063-19-5005

Бункер-насос (стык агрегатной части)	пд68670

Шнур вакуумный (уплотнитель соединения)	
Размер, тип	Артикул №
Диаметр 6 мм, силиконовый	пд36506
Диаметр 8 мм, силиконовый	г146488

Ремень приводной к насосу вакуумному	
Тип	Артикул №
Клиновой	пд85877

Мембрана снятия давления (противовзрывная)	
Тип	Артикул №
D450/10 (образец 2017г)	0067-16-0018-01
D450 SU	пд59181

Уплотнитель мембраны	
Тип конструкции	Артикул №
D450/10	0067-16-0018-01-1

Противовзрывной обратный клапан	
Тип	Артикул №
B-Flap DN200	пд74596

Противовзрывной запорный клапан	
Тип	Артикул №
ПК-200 DN200	0068-12-9240-02

Гидрораспределитель пропорциональный	
Тип управления	Артикул №
Контейнер	0065-42-5010
Стрела-манипулятор	0065-42-5004

Насос для аварийного перекачивания масла	
Тип управления	Артикул №
Ручной	0080-42-5017

Насос предпусковой прокачки топлива	
Тип управления	Артикул №
Ручной	Г060588

Гидравлический цилиндр стрелы	
Место установки	Артикул №
Секция 1	0065-42-5002
Секция 2	0065-42-5003

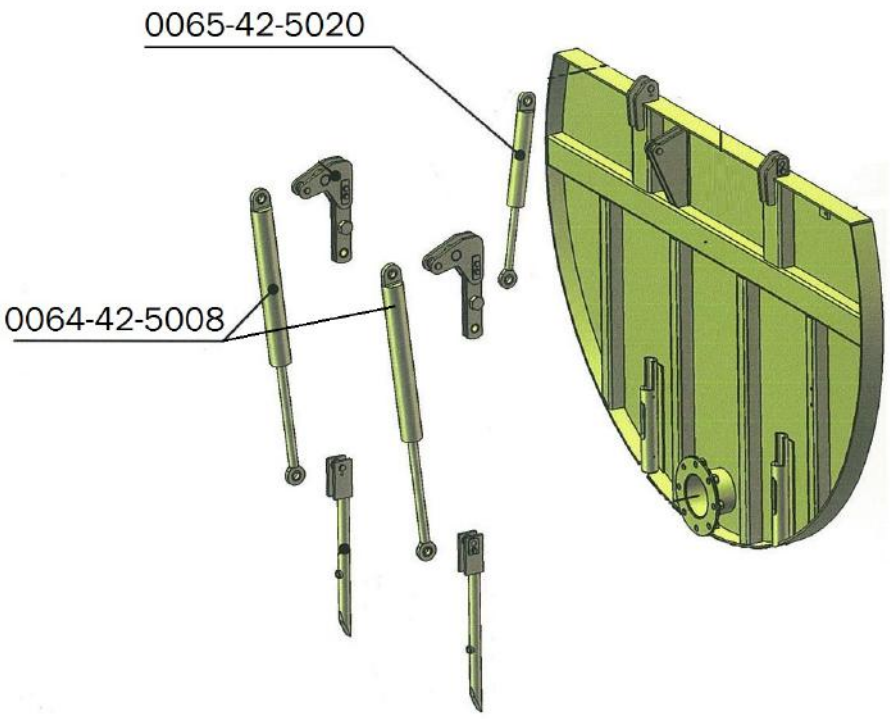

Гидравлический цилиндр задней двери	
Размер	Артикул №
Малый	0065-42-5020
Большой	0064-42-5008

Фильтр гидравлической системы	
Размер	Артикул №
пд48414	SF510M25
пд85888	CR223C25R
пд80610	MF400

Щетка дисковая, комбинированная	
Тип	Артикул №
Ф101х400	SS-16-0003

Кольцо проставочное	
Тип	Артикул №
Ф101	SS-16-0003.1

Насадка (облегч) для напольного покрытия	
Размер	Артикул №
Ф 76 мм	710-076
Ф 100 мм	730-100

фрп Фонд Развития Промышленности

RIATAUTO.RU

+7 (8552) 30-51-49

запросить спецпредложение bvs@riat.ru

+7 960-070-5781